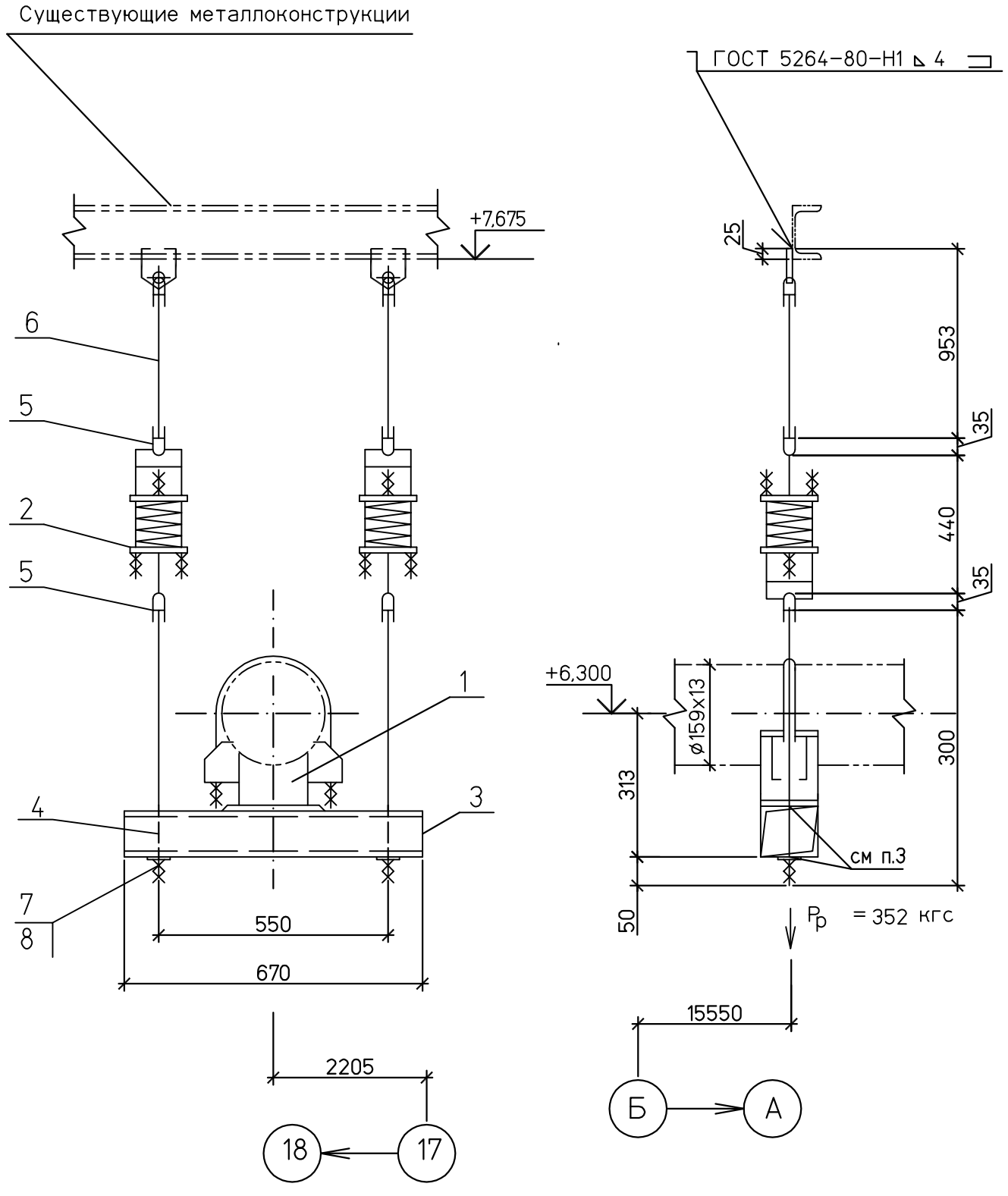

Спецификация деталей

Поз.	Обозначение	Наименование	Кол	Материал	Масса,кг ед.	Масса,кг общ.	Приме-чание
1	05 ОСТ 108.275.29-80	Опора	1	Сборный	4,3	4,3	
2	15 ОСТ 108.275.58-80	Блок пружинный	2	Сборный	17,1	34,2	
3	ГОСТ 8210-86	Уголок 125х80х10 L=670	2	Ст3пс6 ГОСТ 535-2005	10,4	20,8	
4	23 ОСТ 108.632.08-80	Тяга	2	20ГОСТ1050-88	0,48	0,96	
5	03 ОСТ 108.643.01-80	Ушко	4	20ГОСТ1050-88	0,28	1,12	
6	03 ОСТ 108.632.01-80	Тяга с проушиной	2	Сборный	2,3	4,6	тягу обрезать на монтаже
7	ГОСТ 5915-70	Гайка М16.5	4	35 ГОСТ1759.0-87	0.033	0,132	
8	ГОСТ11371-78	Шайба 16.05	2	35 ГОСТ 18123-82	0,011	0,022	
	ГОСТ 9467-75	Наплавленный металл		Э42А		0,35	

ИТОГО: 66,5 кг

1 Монтажный чертеж № 1350.12.38А-30UHJ-1600-TD л.38

2 Технические требования к сварке деталей опор трубопроводов смотрите ОСТ 108.275.50-80.

3 Выполнить 4 отверстия ø18 мм

ХАРАКТЕРИСТИКИ ПРУЖИНЫ											Нагрузка на несущие конструкции
ТАБЛИЧНЫЕ ДАННЫЕ			ПРИ УСТАНОВКЕ		В РАБОЧЕМ СОСТ.		В ХОЛОДН. СОСТ.		ПРИ ГИДРОИСПЫТ		
Допускаемая рабочая нагрузка Pмакс.кгс	Прогиб при допускаемой раб.нагр λмакс.мм	Высота пружины в своб. сост. Hсв.мм	Высота пружины Hуст.мм	Нагрузка на пружину Pуст.кгс	Высота пружины Hраб.мм	Нагрузка на пружину Pраб.кгс	Высота пружины Hхол.мм	Нагрузка на пружину Pхол.кгс	Высота пружины Hг.мм	Нагрузка на пружину Pг.кгс	Pконстркгс
534	140	308	274	130	262	176	272	140	–	230	530

Изм.	Кол.уч.	Лист	№док.	Подп.	Дата
Н. контр.		Михеев			
Проверил		Шкитилева			
Разработал		Голуб			

1350.12.38А-30UHJ-1600-TD

Объекты III очереди строительства ЗАО СГК (ТЭЦ)

Трубопроводы машзала БВД в осях 16-28 в рядах А-В и внутристанционные трубопроводы.

Паропровод турбины ст. №8

Пружинная подвеска 19

Стадия	Лист	Листов
Р	40.17	

ОТКРЫТОЕ АКЦИОНЕРНОЕ ОБЩЕСТВО ИНСТИТУТ ТЕПЛОЭЛЕКТРОПРОЕКТ НИЖНИЙ НОВГОРОД

ВЗАМ.ИНВ.N

ПОДПИСЬ И ДАТА

ИНВ.N ПОДЛ. 83547

Файл:

Формат А3